ՀԻՄՆԱՅԻՆ ՀԵԾԱՆ ՀՀ- 3

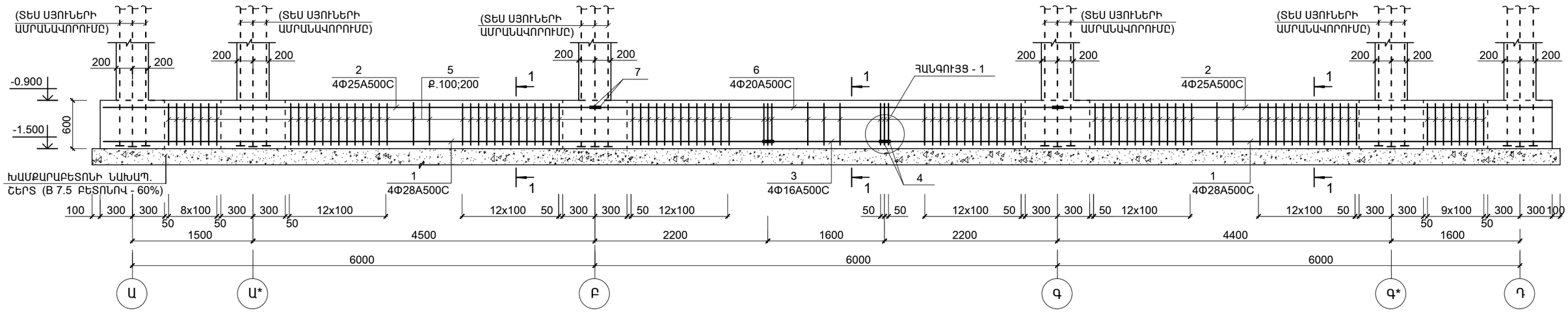

1 - 1

ՀԻՄՆԱՅԻՆ ՀԵԾԱՆ ՀՀ- 3

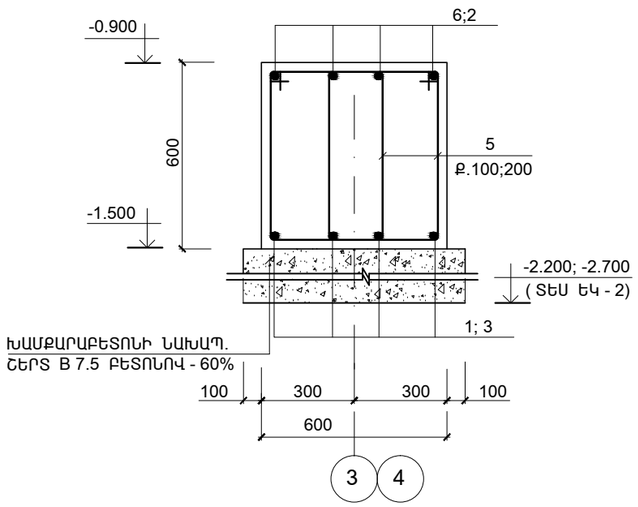

ՀԱՆԳՈՒՅՑ - 1

(ԵՐԿԱՅՆԱԿԱՆ ԱՄՐԱՆՆԵՐԻ ԾԱՅՐԱԿՑՄԱՆ ՀԱՆԳՈՒՅՑ)

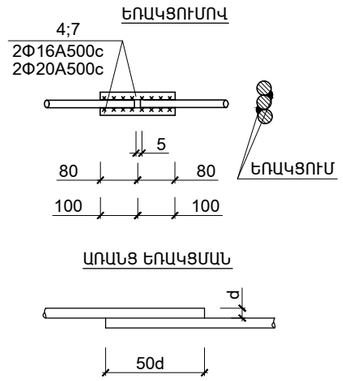

ՄԱՍՆԱԳԻՐ

ԴԻՐՔ	ՆՇԱՆԱԿՈՒՄԸ	ԱՆՎԱՆՈՒՄԸ		ՔԱՆ.	ՔԱՇԸ ՄԻԱՎՈՐԻ ԿԳ.	ԾԱՆՈԹ. ԸՆԴ. ԿԳ.
	ՄԻԱՁՈՒՅԼ Ե.Բ ԷԼ _ ԵՐ					
		ՀԻՄՆԱՅԻՆ ՀԵԾԱՆ ՀՀ-3				
1	ԳՕՍՏ Ռ 52544-2006	Φ28 A500C	L = 8180	8	39.5	316.0
2	-"-	Φ25 A500C	L = 6380	8	24.56	196.5
3	-"-	Φ16 A500C	L = 1600	4	2.53	10.1
4	-"-	Φ16 A500C	L = 160	16	0.25	4.0
6	-"-	Φ20 A500C	L = 6000	4	14.82	59.3
7	-"-	Φ20 A500C	L = 200	16	0.5	8.0
5	-"-	Φ8 A-IC	L = 2030	244	0.81	197.6
		ՆՅՈՒԹԸ՝				
		ԲԵՏՈՆ B20				6.7 (Մ³)

ՄԵՏԱՂԻ ԾԱԽՍԻ ԱՄՓՈՓԱԳԻՐԸ ՄԵԿ ԷԼ-ՏԻ ՀԱՄԱՐ ; ԿԳ

ԷԼ - ՏԻ ՄԱԿՆԻՇԸ	ԱՄՐԱՆԱՅԻՆ ՏԱՐՐԵՐ							ԸՆԴ. ԾԱԽՍԸ
	ԱՄՐԱՆԻ ԴԱՍԸ							
	A-IC		A500C					
	ԳՕՍՏ Ռ 52544-2006							
	Φ8	ԸՆԴ.	Φ16	Φ20	Φ25	Φ28	ԸՆԴ.	
ՀՀ - 3	197.6	197.6	104.1	67.3	196.5	316.0	683.9	881.4

ՏԱՐՐԵՐԻ ՄԱՍՆԱՑՈՒՑԱԿ

ԴԻՐՔ	ԷՍՔԻԶ
5	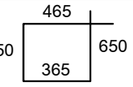

ԽԱՄՔԱՐԱԲԵՏՈՆԻ ՆԱԽԱՊՊԱՏՐԱՍՏԱԿԱՆ ՇԵՐՏԻ ՆԵՐՔԵՎԻ ՆԻՇԸ ՆԱՅԵԼ ՀԻՄՔԵՐԻ ՀԱՏԱԿԱԳԻԾԸ (ԹԵՐԹ ԵԿ-2)

ՇՐԱԳՐԻ ԱՌԱՋԱԴՐԱՆՔ՝ TGQ-09		ՎԱՐԴԱՁՈՐԻ ՄԱՆԿԱՊԱՐՏԵԶԻ ԿԱՌՈՒՑՄԱՆ ՀԱՄԱՐ ԱՆՀՐԱԺԵՇՏ ՆԱԽԱԳԾԱՅԻՆ ԱՇԽԱՏԱՆՔՆԵՐ	
		ԿՈՆՍՏՐՈՒԿՏՈՐԱԿԱՆ ՄԱՍ	ՓՈՒԼ / ԹԵՐԹ / ԹԵՐԹԵՐ ԱՆ / ԵԿ-6 / 48
ՆԱԽԱԳԾ. ԱՂԱՋԱՆՅԱՆ Լ.		ՀԻՄՆԱՅԻՆ ՀԵԾԱՆ ՀՀ-3	ԻՆԺԵՆԵՐԻՆԳ ԷՎՐՈՍ ՍՊԸ / ENGINEERING EVROS LLC
ՊԱՇՏՈՆ ԱԶԳԱՆՈՒՆ	ՍՏՈՐԱԳՐ.		